Travailler par téléphone avec les élèves à besoins éducatifs particuliers : EFIV & EANA

Equipe du GREID CASNAV :

Cécile Beauchamp, Anabela Duarte, Laurence Kanouté, Laetitia Leite, Eloïse Pierrel et Pascale Jallerat, coordonnatrice du groupe.

Pourquoi le choix du téléphone portable et dans quelles situations ?

Derniers confinements :

- Travail à distance des élèves
- Continuité pédagogique
- Accessibilité aux outils connectés
- En classe, hors classe, à distance, en asynchrone, en synchrone et en comodal

Quels objectifs ?

Assurer la continuité pédagogique

Développer les compétences langagières et les compétences numériques des élèves

- Assurer et développer les compétences langagières des élèves (CO, PO, CE et PE) mais aussi la compétence de médiation et la compétence plurilingue des EANA

- Communiquer, collaborer, interagir par l'outil numérique et s'insérer dans un monde numérique.

- Développer des documents textuels, visuels et sonores
- Produire ou numériser une image et créer un objet multimédia
- Partager et publier des contenus en ligne
- Sécuriser l'environnement numérique

Travailler avec Book Creator

Travail à distance pendant le confinement : prendre une photo de ce que l'on voit de sa fenêtre

Production écrite d'un travail commencé à distance: Se présenter en français et en langue d'origine

https://read.bookcreator.com/9PFwVxyqspciOqQokNS5H5FRLXE3/HhpsXVkqT5q-j7vkfveyug

Mise en bouche pour entrer dans la lecture de contes à distance et découverte du logiciel

Compréhension de l'écrit et valorisation de 19 langues d'origine

https://read.bookcreator.com/9PFwVxyqspciOqQokNS5H5FRLXE3/Qx84qIbQTNSOgHFOOYunpg

Tutoriel : https://youtu.be/PMLSWY1xy2Q

Travailler avec Graphogame

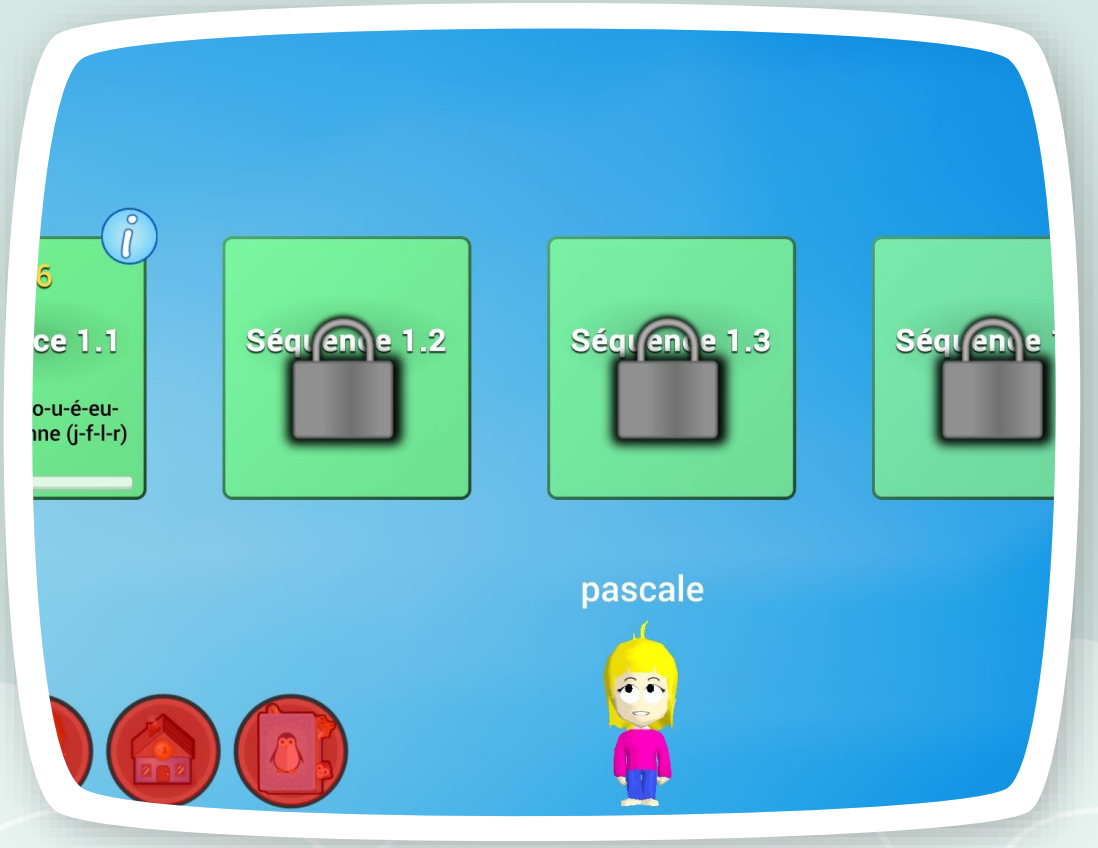

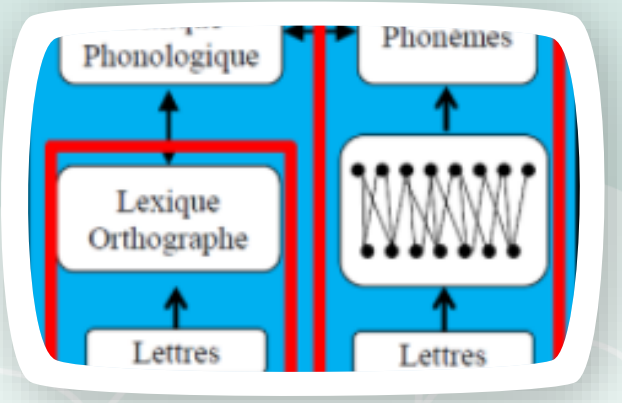

Accessible sur tout outil numérique cette application gratuite, conçue par des chercheurs en neuroscience, permet d'acquérir le code dans le cadre de l'apprentissage de la lecture en classe, en prenant en compte des compétences langagières au-delà du décodage.
https://play.google.com/store/apps/details?id=fi.jyu.graphogame.GraphoGame_French2016&hl=fr&gl=us

Travailler avec un mur collaboratif

Les élèves peuvent avoir accès aux fiches de travail, aux documents authentiques, à l'ensemble des supports pédagogiques utilisés pendant les cours y compris les corrections, au fur et à mesure que l'on avance dans la séquence .

https://www.pearltrees.com/education et https://padlet.com

Les apprenants, à distance, peuvent suivre les cours et faire les activités avec ceux qui sont en classe, tout en enrichissant le mur. Cela permet de mettre en place le comodal.

Travailler avec La Quizinière

Cet outil numérique accessible par téléphone offre la possibilité de créer différents types d'exercices autocorrectifs : des quiz, des textes à trous, des glisser-coller, des exercices d'appariement…
Il permet d'évaluer la compréhension/production écrite et/ou orale des élèves et de mettre en place le feed-back en différenciant le type de réponse : dessin, audio ou texte dans un temps préalablement limité.
Idéal pour les dictées aménagées.
https://www.reseau-canope.fr/canotech/tous-les-articles-pour-le-premier-degre/article/news/la-quiziniere-creer-et-corriger-des-exercices-en-ligne.html/

Exemple pour le 1er degré (Le petit Chaperon Rouge) : https://hungry-wind-7341.glideapp.io/
Exemple pour le 2nd degré (Lancelot et Le petit Pince) : https://go.glideapps.com/app/WpybHHBQidmh3otIPAL3/layout

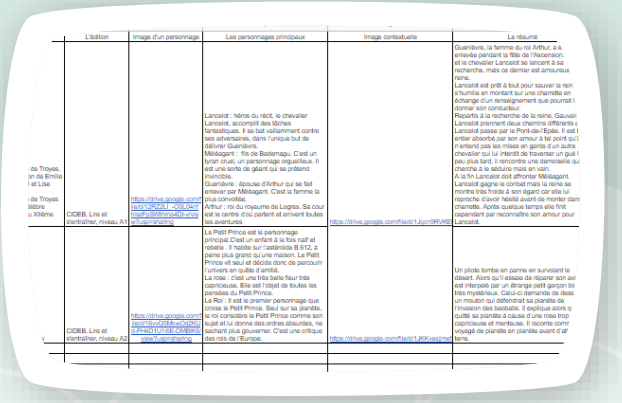

	L'édition	Image d'un personnage	Les personnages principaux	Image contextuelle	Le résumé
de Troyes, on du Emilie l et Lise de Troyes bière u Xlème	CIDEB, Lire et s'entraîner, niveau A1	https://drive.google.com/file/d/1QRZ0J1-nQ5L0eCnqgRuWWhvqdEk-uw/view?usp=sharing	Lancelot : héros du récit, le chevalier Lancelot, accomplit des tâches fantastiques. Il se bat vaillamment contre ses adversaires, dans l'unique but de délivrer Guenièvre. Méléagant : fils de Bademagu. C'est un tyran cruel, un personnage orgueilleux. Il est une sorte de géant qui se prétend invincible. Guenièvre : épouse d'Arthur qui se fait enlever par Méléagant. C'est la femme la plus convoitée. Arthur : roi du royaume de Logres. Sa cour est le centre d'où partent et arrivent toutes les aventures	https://drive.google.com/file/d/1JocnfRVNB	Guenièvre, la femme du roi Arthur, a é. enlevée pendant la fête de l'Ascension. et le chevalier Lancelot se lancent à sa recherche, mais ce dernier est amoureux reine. Lancelot est prêt à tout pour sauver la rein s'humilie en montant sur une charrette en échange d'un renseignement que pourrait l donner son conducteur. Repartis à la recherche de la reine, Gauvai Lancelot prennent deux chemins différents Lancelot passe par le Pont-de-Ecée. Il est l entier absorbé par son amour à tel point qu'i n'entend pas les mises en garde d'un autre chevalier qui lui interdit de traverser un gué l peu plus tard, il rencontre une demoiselle qu cherche à le séduire mais en vain. A la fin Lancelot doit affronter Méléagant. Lancelot gagne le combat mais la reine se montre très froide à son égard car elle lui reproche d'avoir hésité avant de monter dans charrette. Après quelque temps elle finit cependant par reconnaître son amour pour Lancelot.
	CIDEB, Lire et s'entraîner, niveau A2	https://drive.google.com/file/d/16vvO5Mk-wOdQ9CLFHdTUZFE-DWBzG-/view?usp=sharing	Le Petit Prince est le personnage principal.C'est un enfant à la fois naïf et rebelle . Il habite sur l'astéroïde B 612, à peine plus grand qu'une maison. Le Petit Prince vit seul et décide donc de parcourir l'univers en quête d'amitié. La rose : c'est une très belle fleur très capricieuse. Elle est l'objet de toutes les pensées du Petit Prince. Le Roi : Il est le premier personnage que croise le Petit Prince. Seul sur sa planète, le roi considère le Petit Prince comme son sujet et lui donne des ordres absurdes, ne sachant plus gouverner. C'est une critique des rois de l'Europe.	https://drive.google.com/file/d/1JKKxqUnqE	Un pilote tombe en panne en survolant le désert. Alors qu'il essaie de réparer son avi est interpellé par un étrange petit garçon bl très mystérieux. Ceui-ci demande de dess un mouton qui défendrait sa planète de l'invasion des baobabs. Il explique alors q quitté sa planète à cause d'une rose trop capricieuse et menteuse. Il raconte comm voyagé de planète en planète avant d'ar ters.

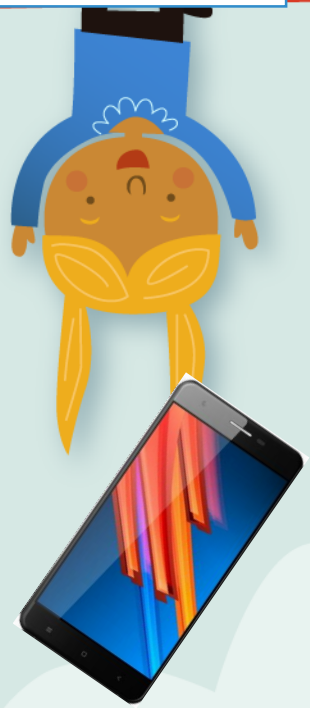

Glide Apps permet de créer une application pour téléphone sans codage qui permet la mise en place de : consignes de travail, emploi du temps du travail, envoi de liens vers des outils en ligne pour travailler en français en autonomie mais aussi en collectivité, des fiches de lectures créées par la classe, des exposés …

https://gainful-sneeze-5022.glideapp.io/
https://www.glideapps.com/

Tutoriel glide apps : https://youtu.be/ua4IpM_izaI

Travailler avec Glide Apps

Points de vigilance et plus-value du téléphone connecté

- Le problème de l’accessibilité à l’outil connecté (couverture 4G)
- Nécessité de bien expliquer comment utiliser l’outil (prévoir un tutoriel illustré et/ou rencontrer les parents) et démontrer l’aspect pédagogique et sérieux aux enfants et adolescents
- Nécessité d’un retour métacognitif en classe. Un travail sur l’accès au sens doit être mené en parallèle en classe. Le travail doit être régulier pour être efficace : il faut créer un automatisme
- Préserver les données personnelles en créant un compte et une adresse pour la classe sans aucune donnée personnelle

- Le tel portable rend l’accès à l’ensemble des supports utilisés, facile, ludique et direct.
- Le tel portable facilite la continuité pédagogique des élèves à distance ou partiellement à distance et permet une vue globale du travail en construction, de la séquence et de ses objectifs
- La multitude des applications, exerciseurs, murs collaboratifs … permet de différencier selon les profils des élèves : du 1er degré au lycée, pour les NSA, pour les EANA, EFIV . ..
- Le feed-back reste possible et accessible à tous

En guise conclusion …

- Voici une carte mentale des usages du téléphone portable avec les EANA et EFIV

En PNG :

- https://drive.google.com/file/d/1eG7XDERLzsCJiiWZvtSShwQBAZP7JReA/view?usp=sharing

Avec compte Xmind :

- https://drive.google.com/file/d/1kmTtSyrtz4aO-Fv_MTpjGeRJyI34SsCX/view?usp=sharing

MERCI
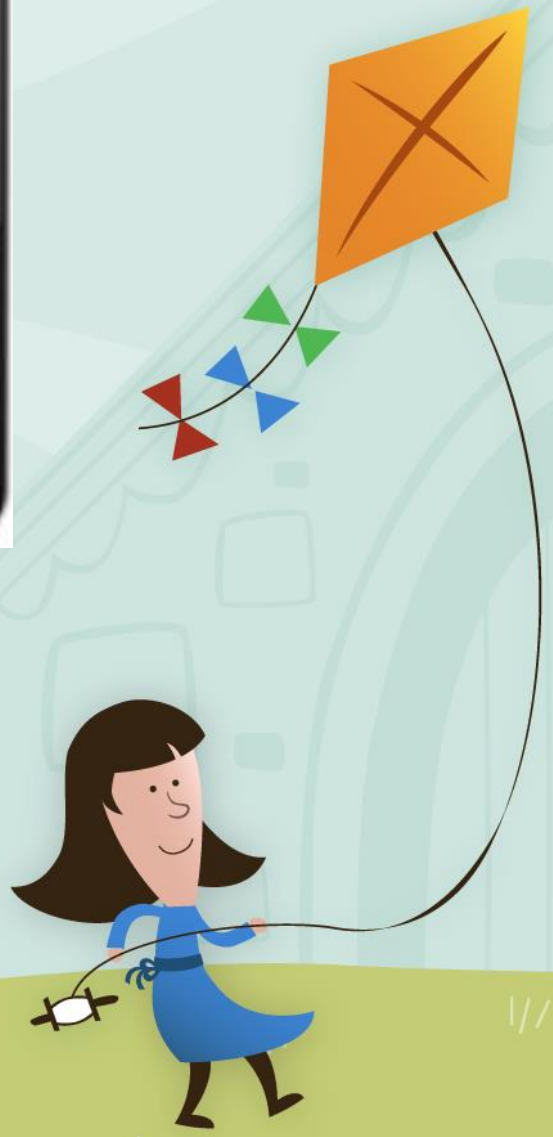
GREID